25 LAT GWARANCJI

EXPERT by Bruggan

INNOWACYJNE SYSTEMY

DO MONTAŻU TARASÓW

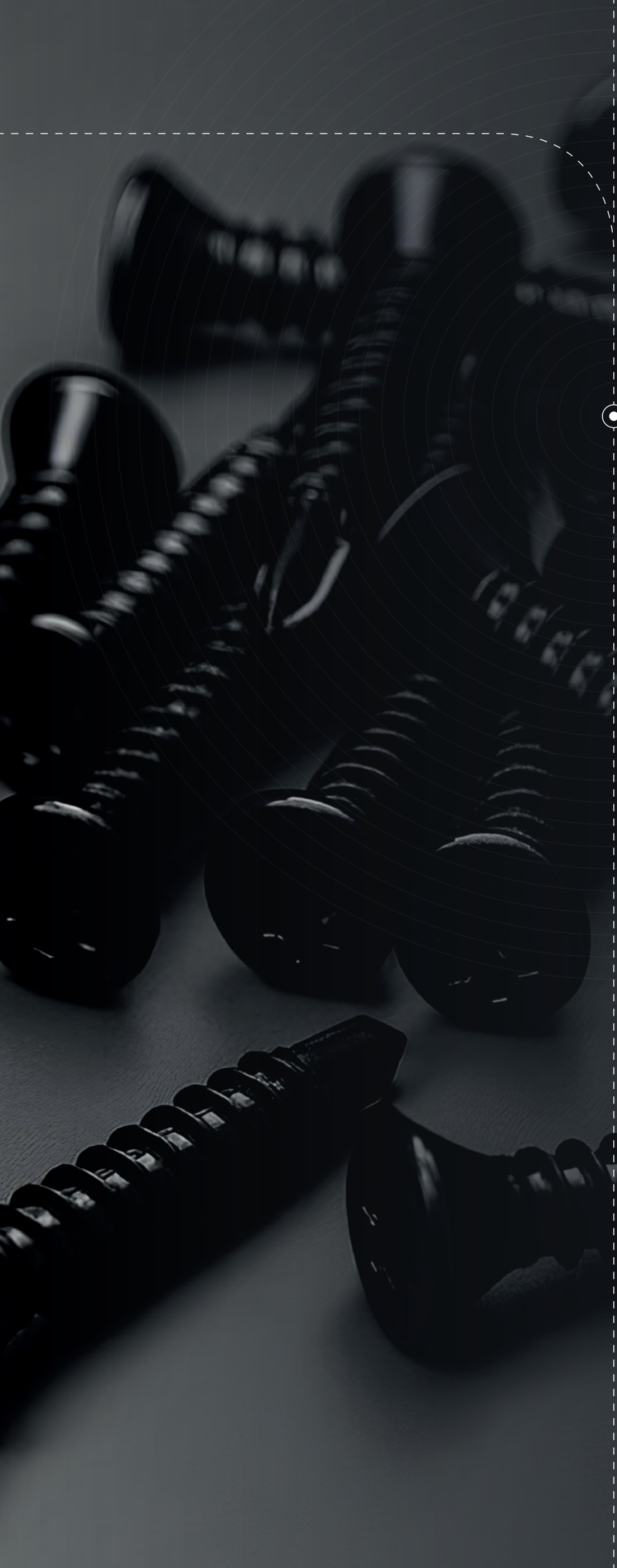

ALUMINIOWA PODKONSTRUKCJA (2)

LEGAR ALUMINIOWY (6)

AKCESORIA ZE STALI NIERDZEWNEJ (8)

Łącznik wzdłużny (10)
Łącznik krzyżowy (11)
Zewnętrzny wspornik narożny (12)
Wewnętrzny kątownik (13)

TAŚMA IZOLACJI AKUSTYCZNEJ (14)

WSPORNIK STANDARD (16)

System Click. Adapter do legara aluminiowego (20)
Adapter krzyżowy do płyt (22)
Adapter do legarów (23)

WSPORNIK RAPTOR (24)

SYSTEMY EXPERT (28)

Klips DeckFix Multicolor (30)
Klips ProClip Expert (31)
Klips startowo-końcowy (32)
Standardowy klips ze stali nierdzewnej (33)
Klips blokujący (34)

EXPERT by Bruggan

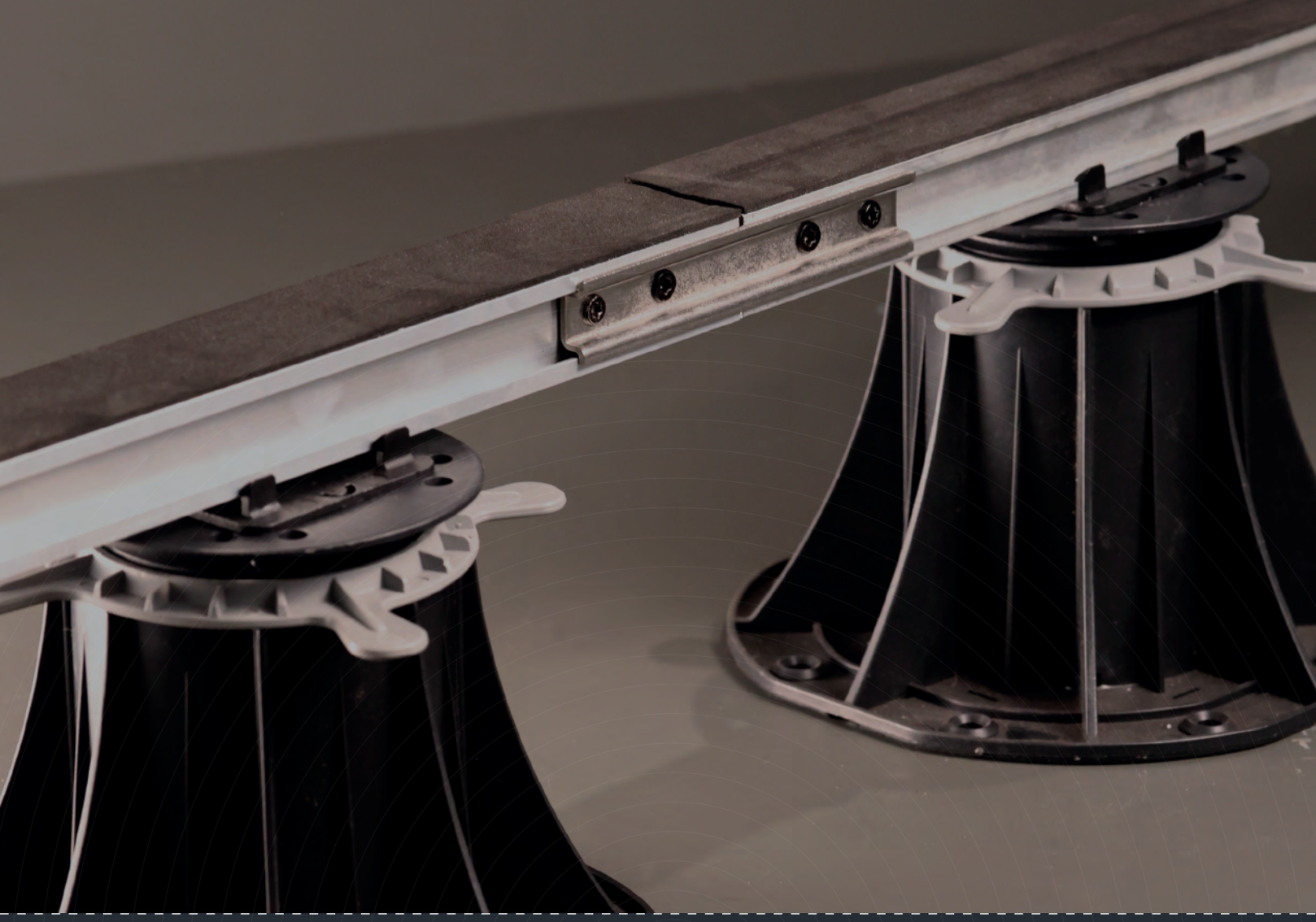

KOMPONENTY, KTÓRE ZAPEWNIAJĄ NIEZAWODNOŚĆ PODKONSTRUKCJI.

Bruggan Expert to przemyślana konstrukcyjna podstawa tarasu, opracowana wspólnie z konstruktorami i ekipami montażowymi posiadającymi ponad 20 lat praktycznego doświadczenia.

Nie opieramy się wyłącznie na teorii — to właśnie doświadczenie zdobyte przy realizacji rzeczywistych obiektów pokazuje nam, które elementy wymagają wzmocnienia, gdzie należy zmienić podejście i jak zwiększyć trwałość konstrukcji.

Komponenty Bruggan Expert tworzą stabilną, wentylowaną i wytrzymałą konstrukcję nośną, zapewniając prawidłową geometrię oraz stabilność nawierzchni w każdych warunkach.

EXPERT by Bruggan

25 LAT GWARANCJI

Bruggan Expert to kompleksowy system inżynieryjny, który decyduje o jakości i trwałości całego tarasu.

ZAPROJEKTOWANE DO
MONTAŻU TARASÓW I ELEWACJI NA LEGARACH ALUMINIOWYCH

ALUMINIOWA PODKONSTRUKCJA BRUGGAN EXPERT

ZALETY

- Uniwersalne zastosowanie
- Integracja z systemem Bruggan Expert
- Idealna do dachów użytkowych i tarasów
- Wysoka niezawodność i trwałość
- Obniża koszty o 35%
- Dwukrotnie szybszy montaż
- Niska masa i niewielka wysokość konstrukcji
- Łatwe składanie i prosty montaż

SYSTEM MONTAŻU PODKONSTRUKCJI

EXPERT MODULE

P 10 —
elementy łączące do montażu po obu stronach profilu.

P 20 —
elementy łączące do połączeń wzdłużnych.

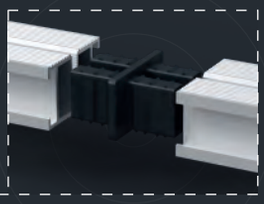

P 30 —
elementy łączące do końcowego (czołowego) łączenia legarów.

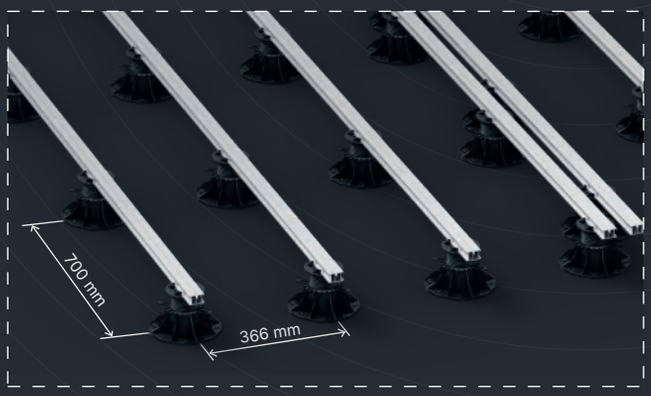

(1) Rozmieść regulowane wsporniki na przygotowanym podłożu i zamocuj legary aluminiowe w specjalnych uchwytach znajdujących się w górnej części wsporników. Rozstaw osiowy wsporników przy zastosowaniu legara 25 × 40 mm wynosi maksymalnie 70 cm, a przy zastosowaniu legara 50 × 40 mm — maksymalnie 140 cm.

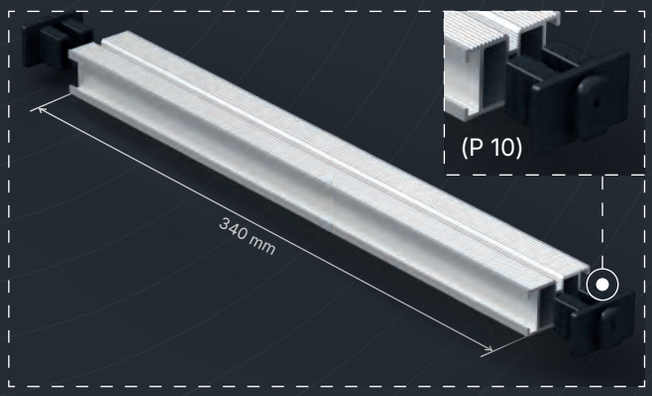

(2) Przygotuj odcinek legara o długości 340 mm i zamontuj elementy łączące P10 na obu jego końcach.

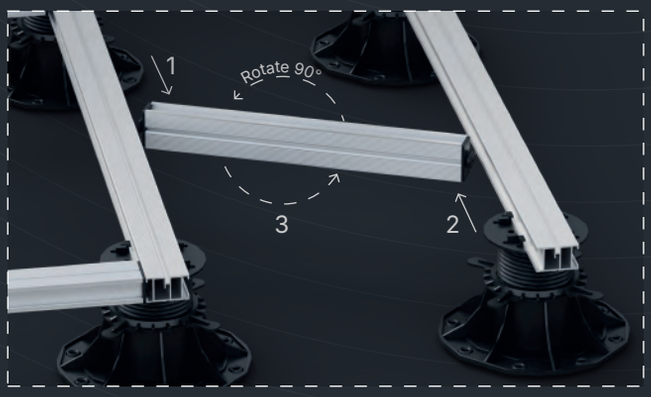

(3) Połącz przygotowany odcinek z legarami prowadzącymi za pomocą elementów P10. W tym celu wsuń elementy łączące w rowki legarów prowadzących i obróć odcinek o 90°, aby pewnie zamocować konstrukcję ramową.

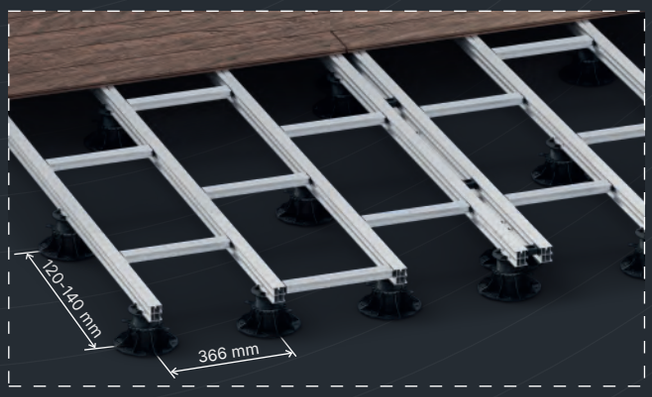

(4) Zamocuj deskę tarasową do konstrukcji zgodnie z instrukcją montażu.

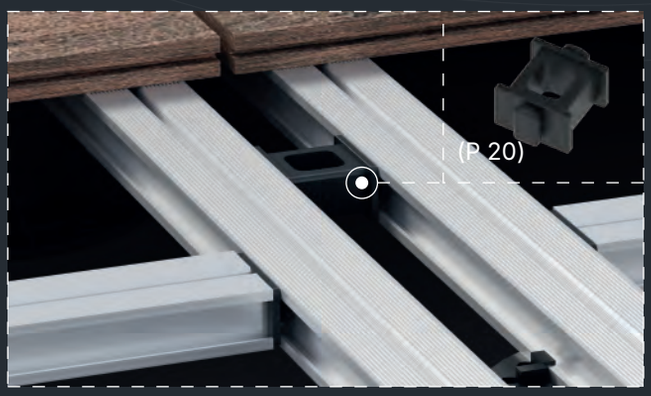

(5) W miejscach wzdłużnego łączenia legarów należy zastosować element mocujący P20.

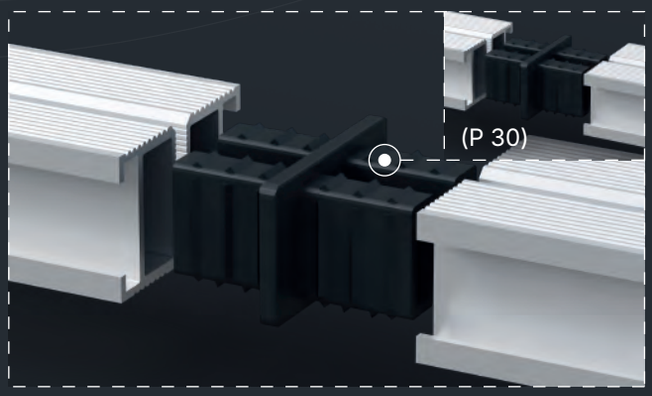

(6) Do czołowego łączenia legarów zaleca się stosowanie elementu łączącego P30. W tych miejscach należy zamontować wspornik.

EXPERT by Bruggan

25 LAT GWARANCJI

AKCESORIA
ZE STALI NIERDZEWNEJ

BRUGGAN EXPERT

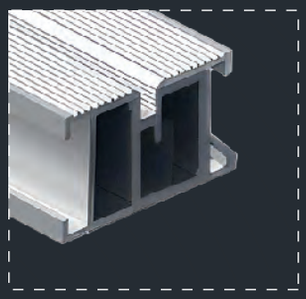

Legar aluminiowy
40 x 25 x 3000 / 4000 mm

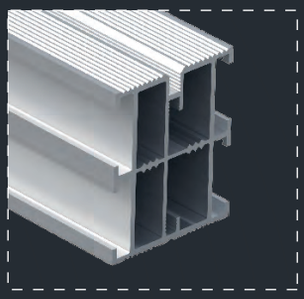

Legar aluminiowy
40 x 50 x 3000 / 4000 mm

Łącznik krzyżowy
(połączenie krzyżowe)

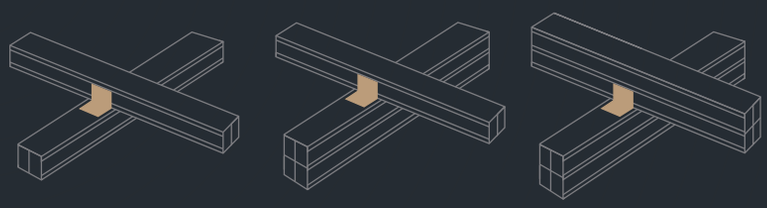

Łącznik wzdłużny
(element łączeniowy)

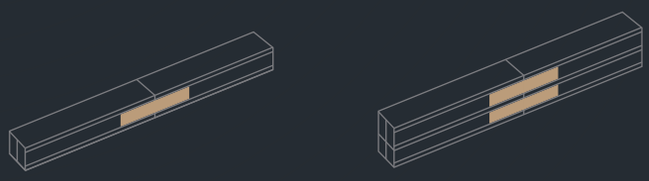

Zewnętrzny kątownik
(90° w jednej płaszczyźnie)

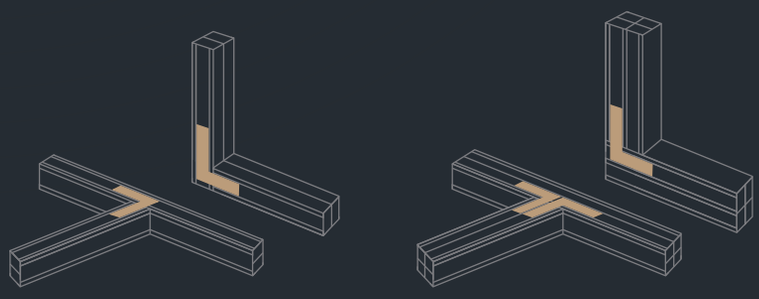

Wewnętrzny kątownik
(wewnętrzne połączenie 90°)

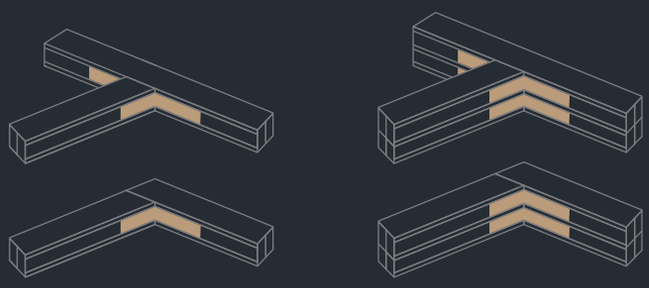

ZAPROJEKTOWANE DO
MONTAŻU TARASÓW I ELEWACJI
NA LEGARACH ALUMINIOWYCH

25 LAT GWARANCJI

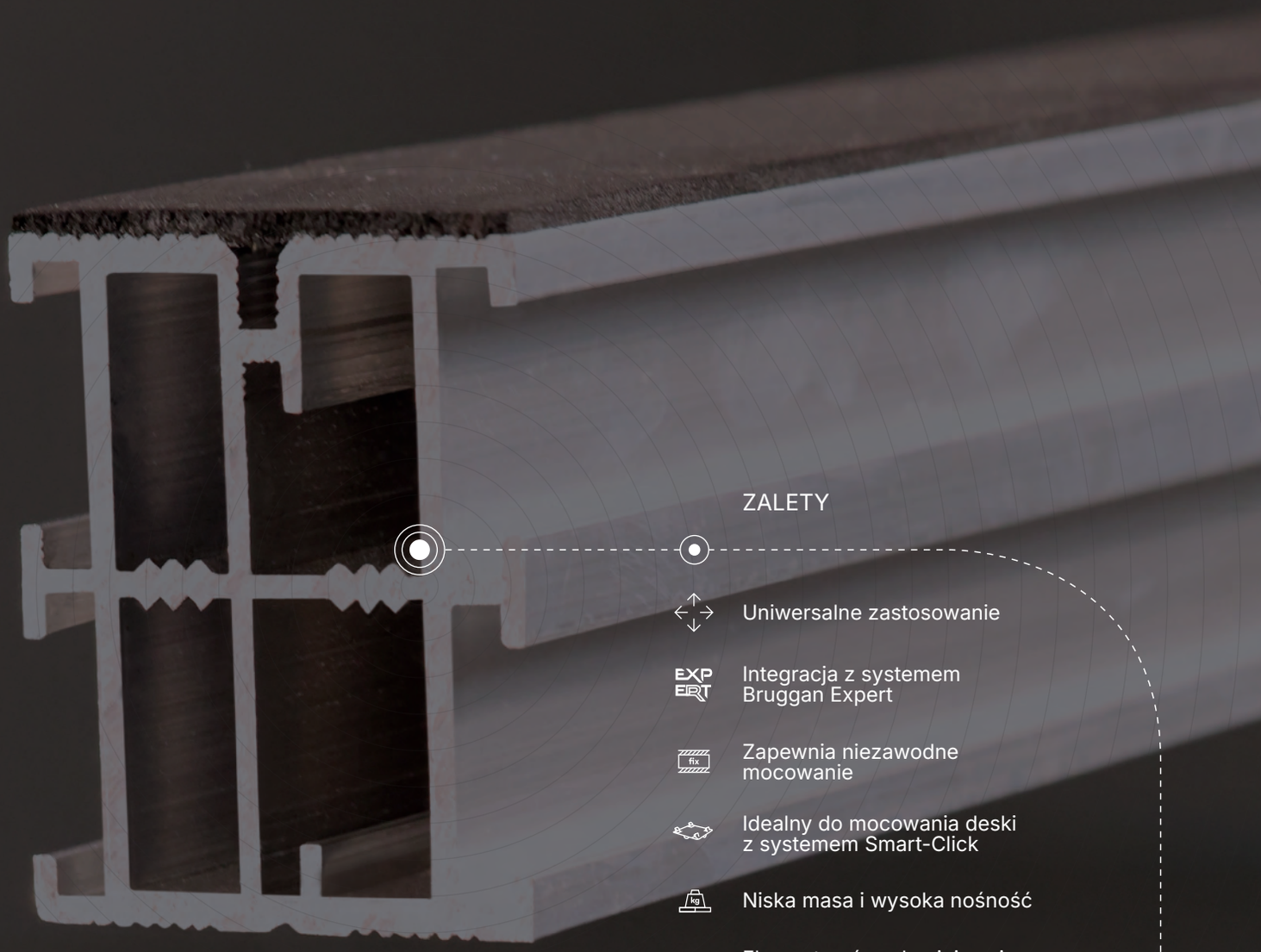

ZALETY

- Uniwersalne zastosowanie
- Integracja z systemem Bruggan Expert
- Zapewnia niezawodne mocowanie
- Idealny do mocowania deski z systemem Smart-Click
- Niska masa i wysoka nośność
- Element nośny aluminiowej podkonstrukcji Bruggan Expert

LEGAR ALUMINIOWY
BRUGGAN EXPERT

LEGARY
BRUGGAN EXPERT

PRODUCENT
Bruggan factory

MATERIAŁ LEGARA
Stop aluminium
EN AW 6063 (T5)

WPC — profil
(kompozyt)

EXPERT by Bruggan

25 LAT GWARANCJI

LEGARY ALUMINIUM

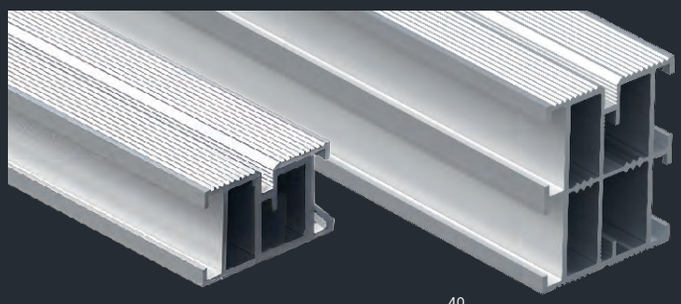

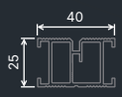

LEGAR
40x25 mm

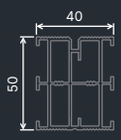

LEGAR
40x50 mm

LEGARY KOMPOZYTOWE

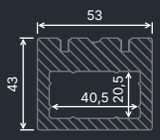

WZMOCNIONY
53 x 43 x 3000 mm

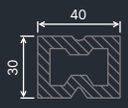

STANDARDOWY
40 x 30 x 2200 mm

	LEGARY ALUMINIUM				LEGARY KOMPOZYTOWE	
Rozmiar	40 × 25 × 3000 mm	40 × 25 × 4000 mm	40 × 50 × 3000 mm	40 × 25 × 4000 mm	53 × 43 × 3000 mm	40 × 30 × 2200 mm
Waga	2 kg	2.6 kg	3.6 kg	4.8 kg	4.6 kg	2.2 kg
	ROZSTAW WSPORNIKÓW					
Projekt komercyjny	0,50 m		1,00 m		0,35 m	Standardowego legara kompozytowego nie wolno stosować jako konstrukcji nośnej.
Projekt prywatny	0,70 m		1,20 m		0,50 m	

AKCESORIA
STAINLESS STEEL
BRUGGAN EXPERT

Przestrzenne elementy montażowe do precyzyjnego wykonywania narożników 90°.

Przestrzenne wsporniki narożne Bruggan Expertze stali nierdzewnej są przeznaczone do wykonywania wewnętrznych i zewnętrznych narożników 90° podczas montażu podkonstrukcji nośnej.

Inżynieryjnie opracowana geometria wsporników jest precyzyjnie dopasowana do profilu legarów aluminiowych, co zapewnia niezawodny montaż bez konieczności docinania ani dodatkowej obróbki mechanicznej profilu.

25 LAT GWARANCJI

EXPERT by Bruggan

ŁĄCZNIK WZDŁUŻNY
(ELEMENT ŁĄCZENIOWY)

ŁĄCZNIK WZDŁUŻNY

Wysokowytrzymały łącznik ze stali nierdzewnej o grubości 1,8 mm, przeznaczony do precyzyjnego i niezawodnego wzdłużnego łączenia legarów konstrukcyjnych.

Zapewnia dokładne wyrównanie podkonstrukcji i zapobiega przesuwaniu się elementów w miejscu łączenia.

Stosowany do przedłużania systemu legarów i tworzenia ciągłych linii nośnych.

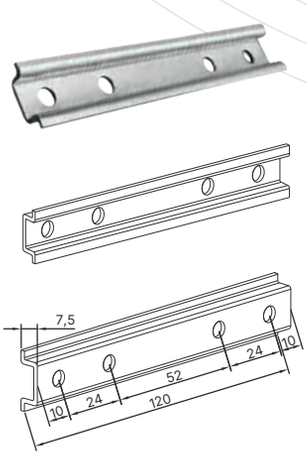

ZALETY

- Integracja z systemem Bruggan Expert
- Montaż ukryty bez widocznych elementów mocujących
- Sztywne i trwałe połączenie
- Zapobiega przesuwaniu się legara
- Wysoka precyzja stabilizacji łączonych elementów
- Odporność na wilgoć, sól i oddziaływanie temperatury
- Opracowany specjalnie do aluminiowych legarów Bruggan Expert
- Stal nierdzewna 1,8 mm zapewniająca podwyższoną odporność na korozję

25 LAT GWARANCJI

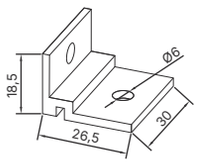

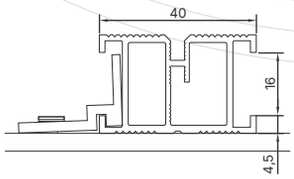

KLIPS MOCUJĄCY DO MONTAŻU LEGARÓW

(POŁĄCZENIE KRZYŻOWE)

KLIPS MOCUJĄCY „NA KRZYŻ"

Element inżynieryjny przeznaczony do prostopadłego łączenia legarów aluminiowych w dwupoziomowej podkonstrukcji.

Przeznaczenie:
Tworzenie stabilnego węzła „legar na legar" podczas montażu krzyżowego na dwóch poziomach.

ZALETY

- Pełna integracja ze wszystkimi elementami systemu Bruggan Expert
- Odporność na wilgoć, działanie soli i zmiany temperatury
- Bez mocowania przelotowego
- Szybki montaż — mocowanie jednym wkrętem
- Idealnie utrzymuje poziom i zapobiega przesunięciom
- Umożliwia przesuwanie górnego legara wzdłuż przed ostatecznym zamocowaniem
- Stal nierdzewna AISI 304
- Opracowany specjalnie do aluminiowych legarów Bruggan Expert

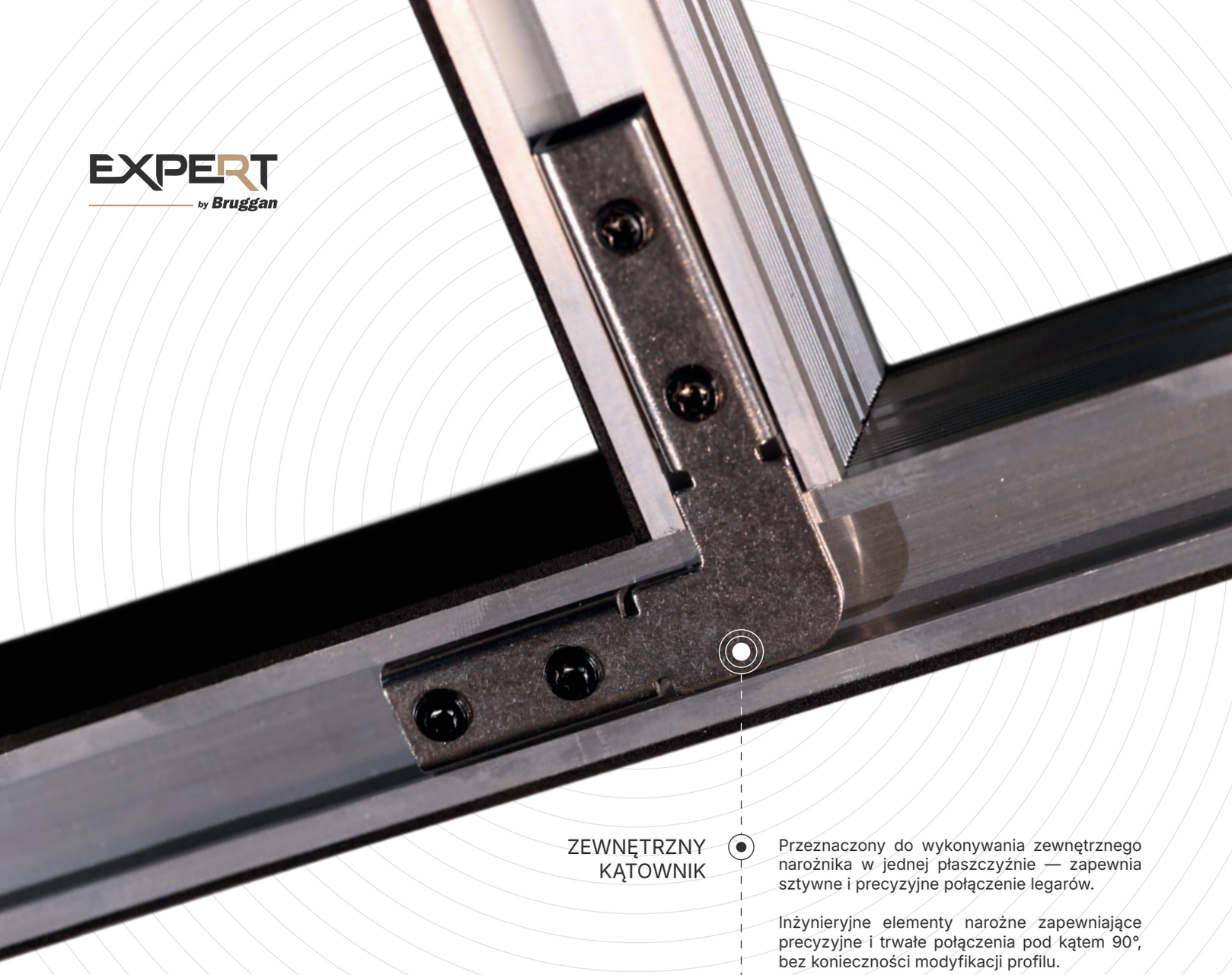

ZEWNĘTRZNY KĄTOWNIK

Przeznaczony do wykonywania zewnętrznego narożnika w jednej płaszczyźnie — zapewnia sztywne i precyzyjne połączenie legarów.

Inżynieryjne elementy narożne zapewniające precyzyjne i trwałe połączenia pod kątem 90°, bez konieczności modyfikacji profilu.

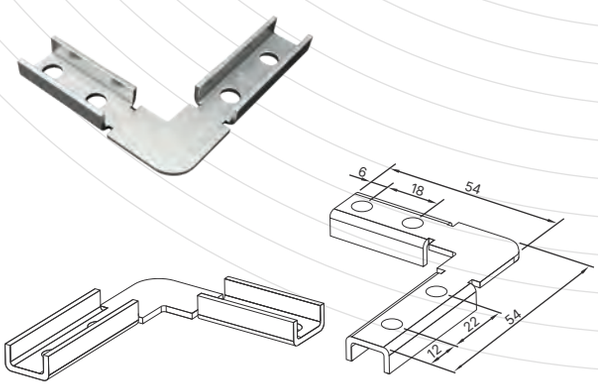

ZALETY

- Integracja z systemem Bruggan Expert
- Idealnie dopasowany do aluminiowych legarów Bruggan Expert
- Powłoka kątowników odporna na wilgoć, sól i oddziaływanie temperatury
- Sztywne i precyzyjne połączenie pod obciążeniem
- Fabryczna kalibracja kąta 90° dla wszystkich połączeń
- Montaż ukryty bez widocznych elementów mocujących
- Skrócenie czasu montażu na obiekcie
- Montaż bez docinania dzięki geometrii wspornika dopasowanej do legara
- Stal nierdzewna AISI 304 — zwiększona sztywność i odporność na korozję

ZEWNĘTRZNY KĄTOWNIK

(90° W JEDNEJ PŁASZCZYŹNIE)

25 LAT GWARANCJI

WEWNĘTRZNY KĄTOWNIK

(WEWNĘTRZNE POŁĄCZENIE 90°)

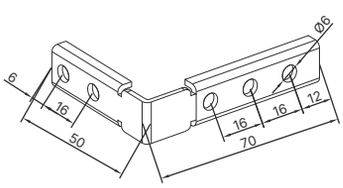

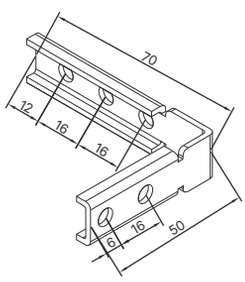

WEWNĘTRZNY KĄTOWNIK

Montowany wewnątrz węzła połączeniowego — tworzy ukryte i konstrukcyjnie sztywne mocowanie wewnętrzne.

Inżynieryjne wsporniki narożne zapewniające precyzyjne i trwałe połączenia 90° bez konieczności modyfikacji profilu.

ZALETY

- Pełna kompatybilność z systemem Bruggan Expert
- Sztywne i precyzyjne połączenie pod obciążeniem
- Fabryczna kalibracja kąta 90° dla wszystkich połączeń
- Montaż ukryty bez widocznych elementów mocujących
- Odporność na wilgoć, działanie soli i zmiany temperatury
- Skrócenie czasu montażu na obiekcie
- Stal nierdzewna 1,8 mm zapewniająca podwyższoną odporność na korozję
- Zaprojektowany do aluminiowych legarów Bruggan Expert

TO OPTYMALNE ROZWIĄZANIE DLA PROFESJONALNYCH I TRWAŁYCH KONSTRUKCJI.

Akustyczna taśma izolacyjna zapewnia skuteczne ograniczenie drgań i hałasu strukturalnego podczas montażu tarasów i systemów elewacyjnych.

EXPERT by Bruggan

25 LAT GWARANCJI

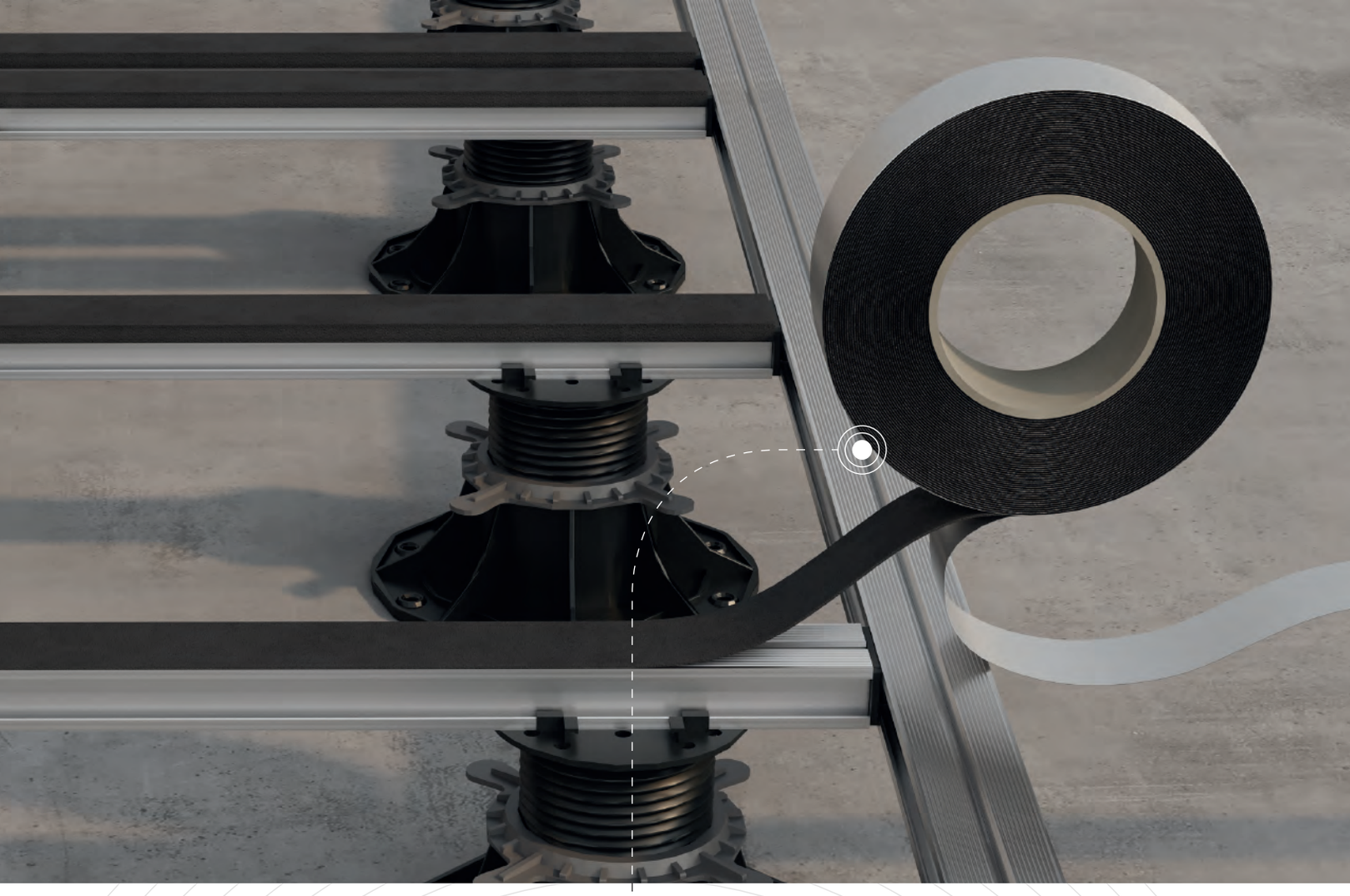

ZALETY

- Uniwersalne zastosowanie
- Integracja z systemem Bruggan Expert
- Idealna do montażu desek tarasowych i elewacyjnych
- Kompatybilna ze wszystkimi typami legarów
- Ukryty montaż deski bez widocznych elementów mocujących
- Zapewnia niezawodne mocowanie nawierzchni
- Bezpieczna dla hydroizolacji
- Łatwa wymiana pojedynczych desek
- Nadaje się do montażu na podkonstrukcjach aluminiowych

TAŚMA (WYMIAR 40 × 2 × 20000)

Akustyczna taśma izolacyjna zapewnia skuteczne ograniczenie drgań i hałasu strukturalnego podczas montażu systemów tarasowych i elewacyjnych.

Wykonana z elastycznego i odpornego na zużycie polimeru eliminuje skrzypienie, tłumi obciążenia dynamiczne i wydłuża żywotność podkonstrukcji.

Samoprzylepna warstwa zapewnia szybki i niezawodny montaż, gwarantując precyzyjne i stabilne połączenie legarów, wsporników i podłoża.

Idealny komponent do trwałych i wysokowydajnych rozwiązań budowlanych.

TAŚMA
IZOLACJI AKUSTYCZNEJ

EXPERT by Bruggan

25 LAT GWARANCJI

DD PEDESTAL
PODSTAWA SYSTEMU BRUGGAN EXPERT.

Regulowane wsporniki DD Pedestal są integralnym elementem systemu Bruggan Expert, zapewniającym precyzyjne poziomowanie i stabilność konstrukcji tarasowej. Wytrzymałe materiały umożliwiają przenoszenie dużych obciążeń oraz pracę w każdych warunkach klimatycznych.

Szeroki zakres regulacji pozwala kompensować nierówności podłoża, uzyskiwać różne wysokości oraz przyspieszać montaż. Wsporniki zapewniają wentylację pod nawierzchnią, przestrzeń na instalacje oraz umożliwiają szybką wymianę poszczególnych elementów nawierzchni.

Odporne na wilgoć, promieniowanie UV i zmiany temperatury wsporniki DD nadają się do tarasów, balkonów, dachów oraz wszystkich stref zewnętrznych.

DD Pedestal to uniwersalne i trwałe rozwiązanie tworzące niezawodną podstawę systemu Bruggan Expert.

DESKA PŁYTA GRF

ROZWIĄZANIE INŻYNIERYJNE
DO MONTAŻU TARASÓW (DESKI TARASOWE, PŁYTY I GRF)

WSPORNIK STANDARD

- Uniwersalne zastosowanie
- Integracja z systemem Bruggan Expert
- Nadaje się do montażu nawierzchni tarasowej i płyt
- Kompatybilny ze wszystkimi typami legarów
- Uniwersalny zakres wysokości od 30 do 220 mm
- Regulacja wysokości po zamontowaniu
- Szybki i prosty montaż
- Odporność na wilgoć i zmiany temperatury
- Wysoka nośność — 1000 kg

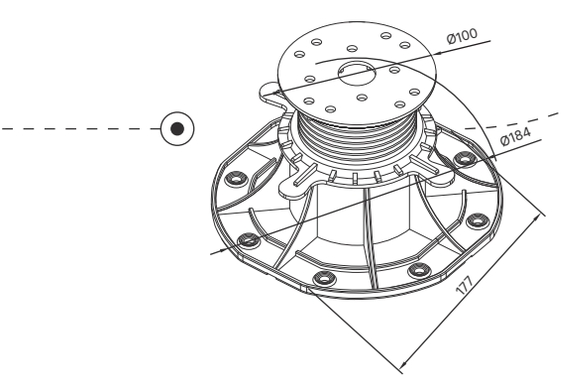

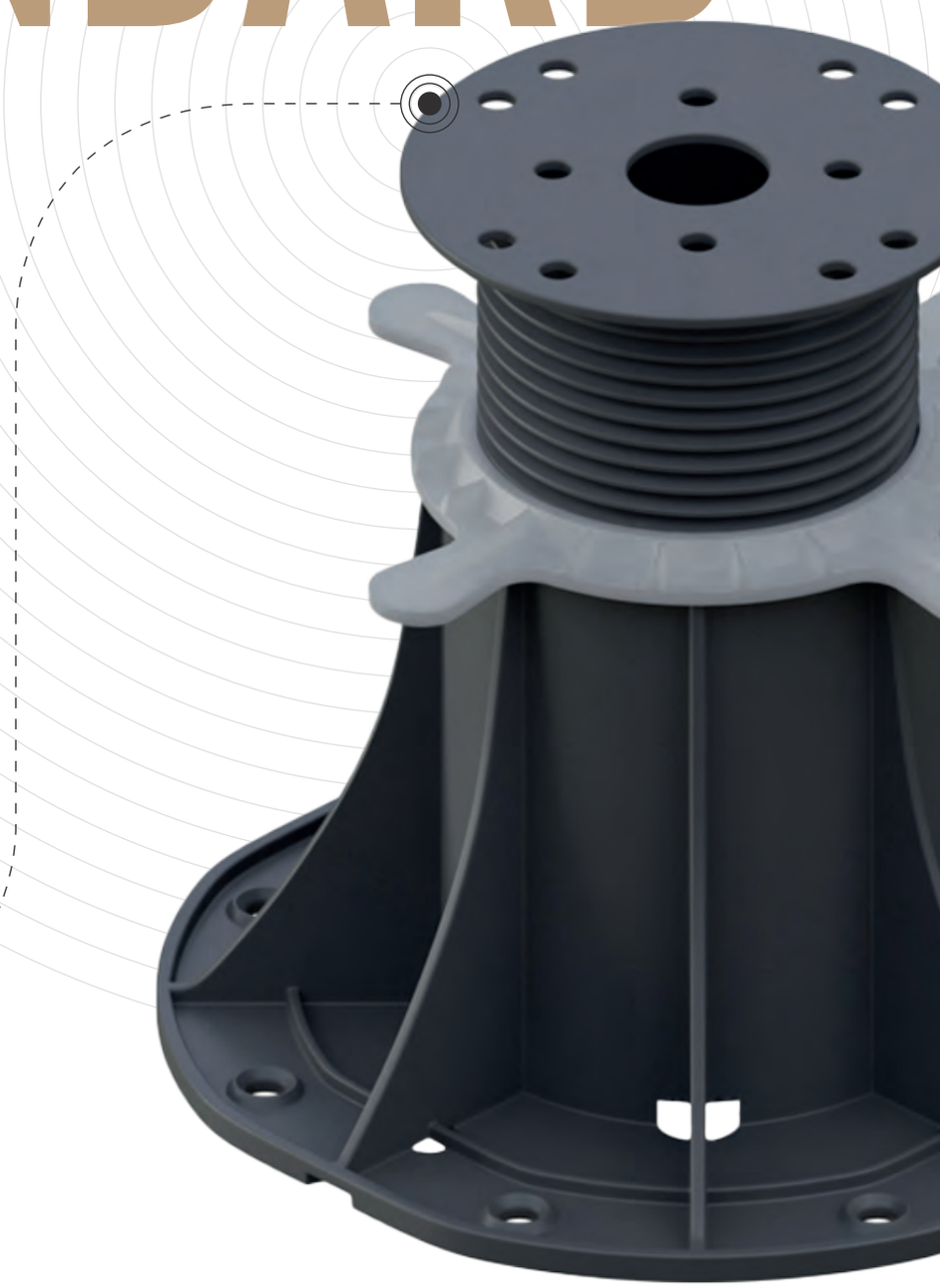

EXPERT by Bruggan

CHARAKTERYSTYKA KOMPONENTÓW

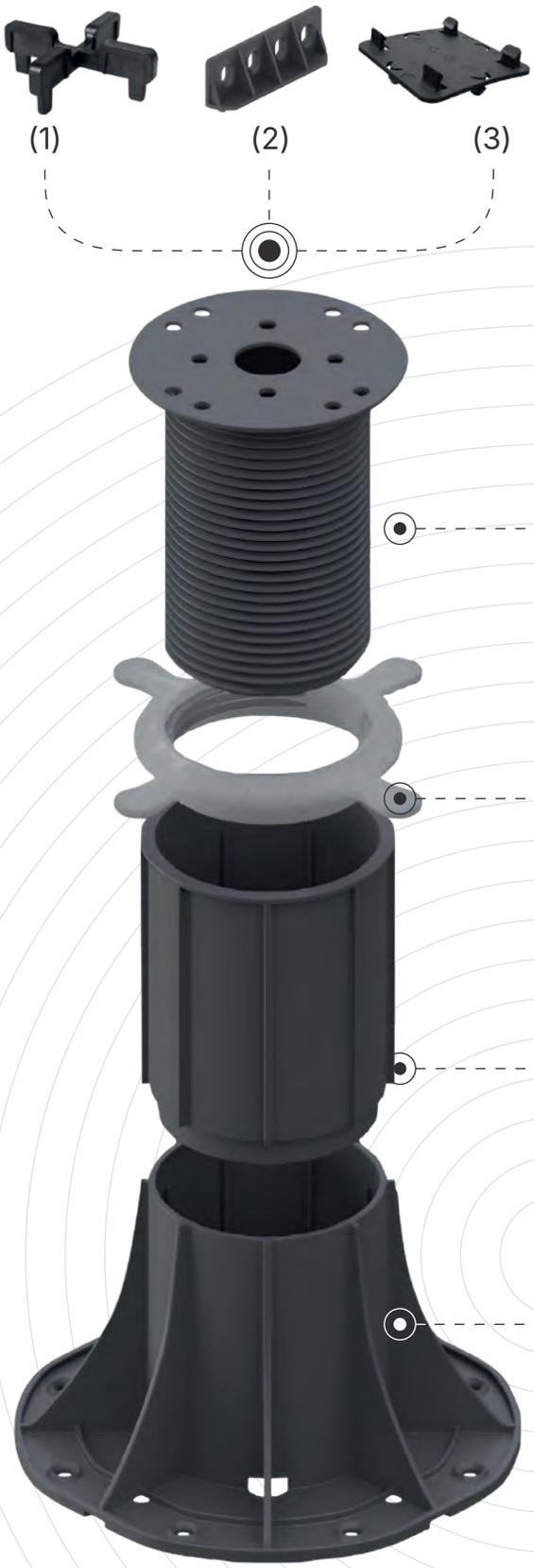

ADAPTER KRZYŻOWY (1)

Stosowany do układania płyt i gresu porcelanowego.

ADAPTER DO LEGARÓW (2)

Stosowany do montażu desek tarasowych na legarach.

SMART-CLICK DO LEGARA ALUMINIOWEGO BRUGGAN EXPERT (3)

Umożliwia szybkie zatrzaśnięcie legara bez użycia wkrętów.

ŚRUBA

Element gwintowany umożliwia regulację wysokości i zapewnia stabilne podparcie tarasu.

NAKRĘTKA

Nakrętka do precyzyjnej regulacji umożliwia zmianę wysokości wspornika poprzez jej obracanie.

DODATKOWA NAKRĘTKA

Dodatkowa nakrętka zwiększa zakres regulacji wysokości standardowych wsporników o 100 mm.

PODSTAWA

Wytrzymała podstawa z bocznymi żebrami usztywniającymi zwiększa nośność wspornika.

SPECYFIKACJA
WSPORNIKA STANDARD

PRODUCENT	MATERIAŁ	GWARANCJA
Polska	Polipropylen	1 rok
WYMIAR	**NOŚNOŚĆ**	**ZUŻYCIE**
od 120 do 220 mm	do 1000 kg na jeden wspornik	9 pcs/m²

WYMIAR

120-220 mm | 70-120 mm | 45-70 мм | 30-45 mm

WYPOSAŻENIE PODSTAWOWE

Wspornik Standard

Wymiar od 120 do 220 mm

\+ do wyboru

Smart-click do aluminiowego legara Bruggan Expert

Umożliwia szybkie zatrzaśnięcie legara na miejscu bez użycia wkrętów. Zapewnia niezawodne mocowanie i znacznie ułatwia montaż.

Adapter do legara

Nadaje się do profili aluminiowych, drewnianych i WPC. Idealnie kompatybilny z systemami Bruggan i Legro, zapewniając precyzyjne wyrównanie i trwałe podparcie.

Adapter do płyt

Wyposażony w głowice z wbudowanymi krzyżykami dystansowymi (2–10 mm), przeznaczone do suchego montażu gresu porcelanowego, HPL, kamienia oraz płyt betonowych. Zapewnia stabilne mocowanie i równomierne szczeliny na całej powierzchni.

DODATKOWE KOMPONENTY

Głowica samopoziomująca LE

Ø ~ 120 mm

Podkładka z nacięciami SH 100

Ø 200 mm

Klips dylatacyjny do płyt DDPWAP

189 × 100 mm

Tuleja przedłużająca DS 100

Ø 110 mm × 100 mm

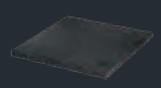

Podkładka z granulatu gumowego SBR 200 (3 mm)

200 × 200 × 3 mm

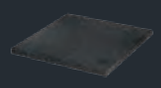

Podkładka z granulatu gumowego SBR 200 (8 mm)

200 × 200 × 8 mm

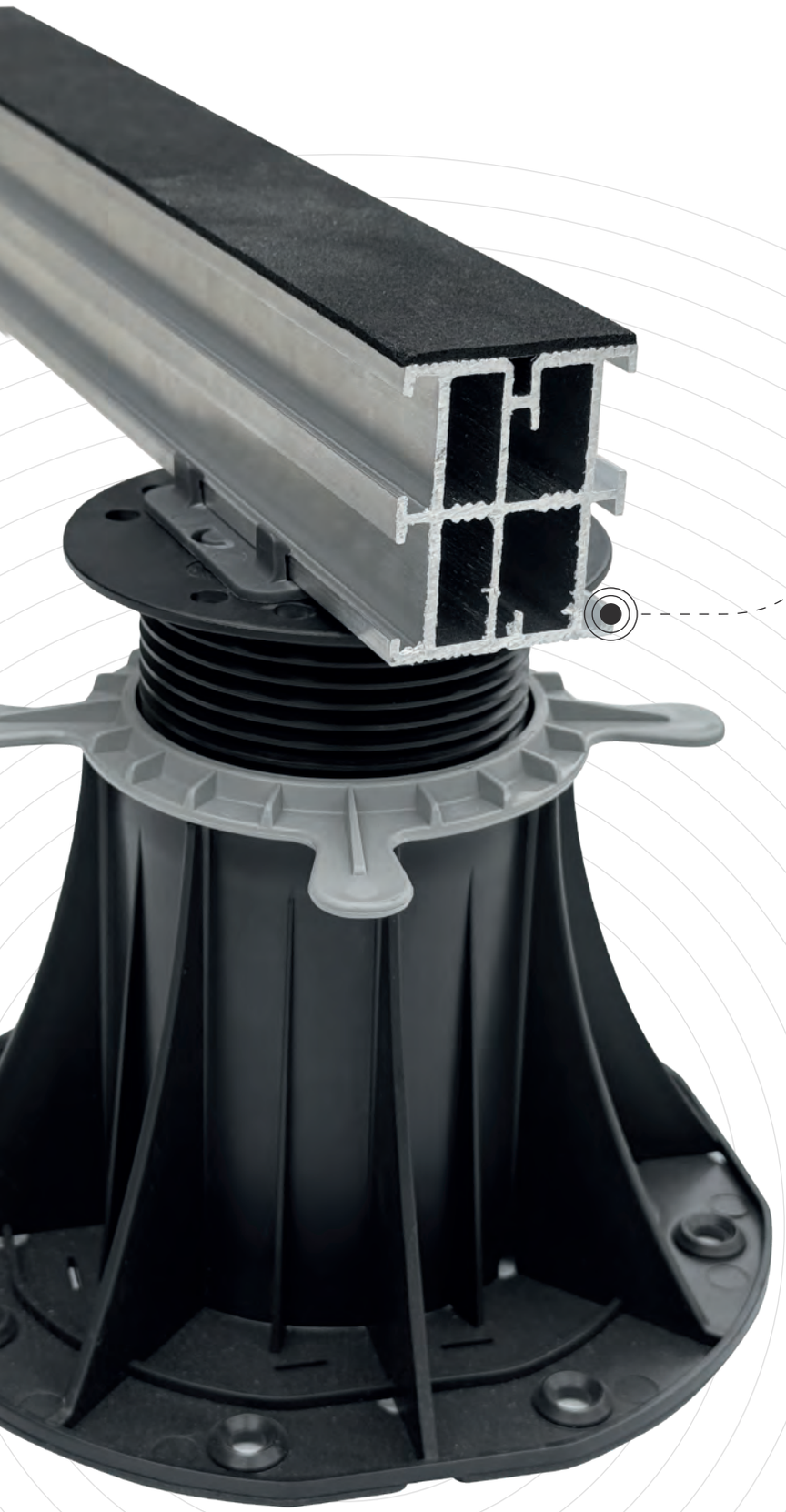

CLICK — ADAPTER DO LEGARA ALUMINIOWEGO

Nowy system Click to adapter montowany w standardowym regulowanym wsporniku, który umożliwia połączenie z aluminiowym legarem EXPERT.

System Click to nowoczesny standard montażu: szybkość, elastyczność i wygoda w każdym detalu.

Niezawodne mocowanie legara i równomierne szczeliny na całej powierzchni.

EXPERT by Bruggan

CLICK SYSTEM

DO LEGARA ALUMINIOWEGO BRUGGAN EXPERT

SPOSÓB MONTAŻU KOMPONENTÓW

CLICK SYSTEM

- Pełna integracja z systemem Bruggan Expert
- Montaż bez użycia wkrętów — proste połączenie „click”
- Zaprojektowany specjalnie do aluminiowych legarów Bruggan Expert
- Zapewnia niezawodne mocowanie legara
- Regulacja po montażu
- Łatwa wymiana poszczególnych legarów
- Szybki i prosty montaż bez mocowania do podłoża
- Nośność do 1000 kg na jeden wspornik

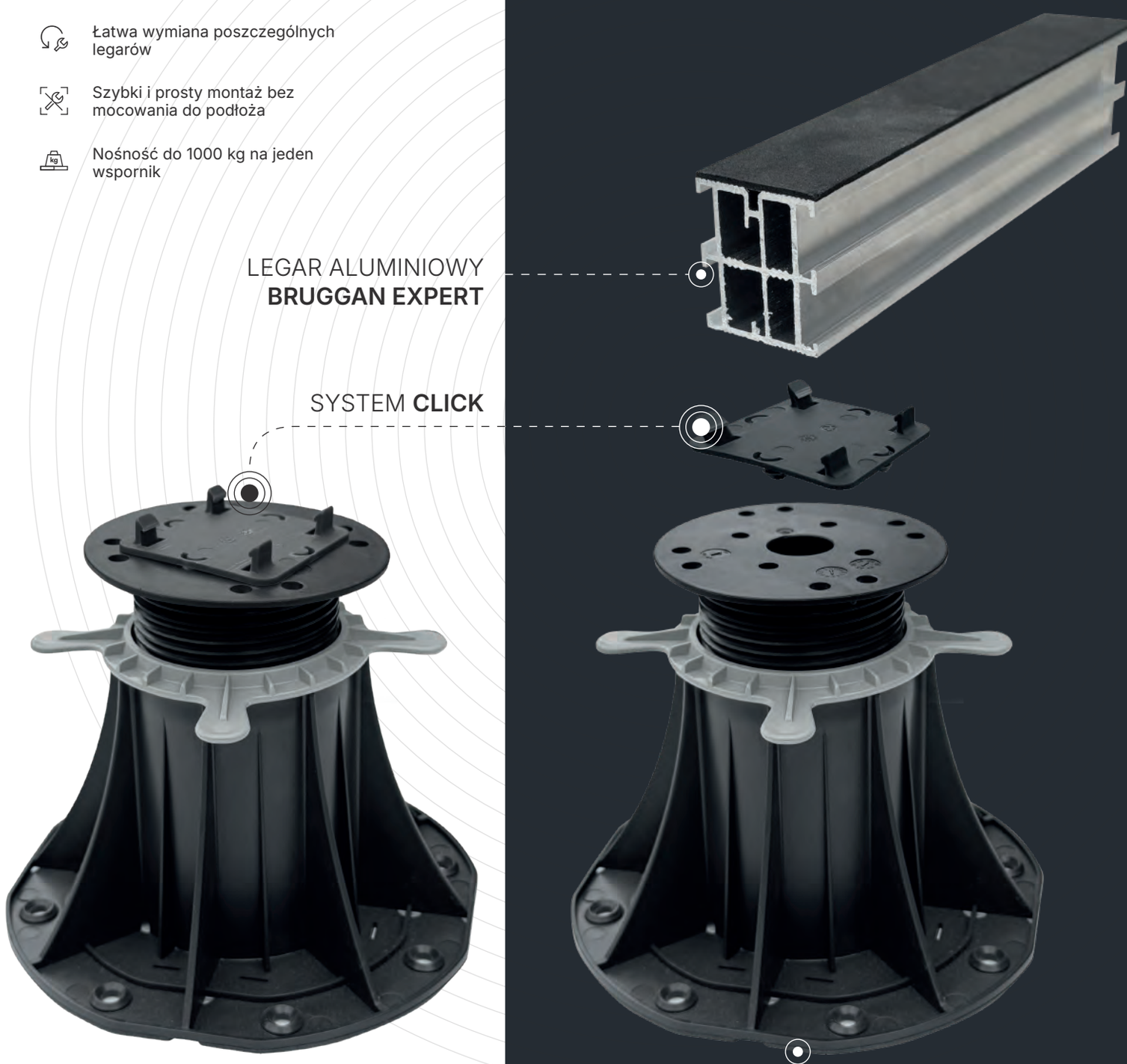

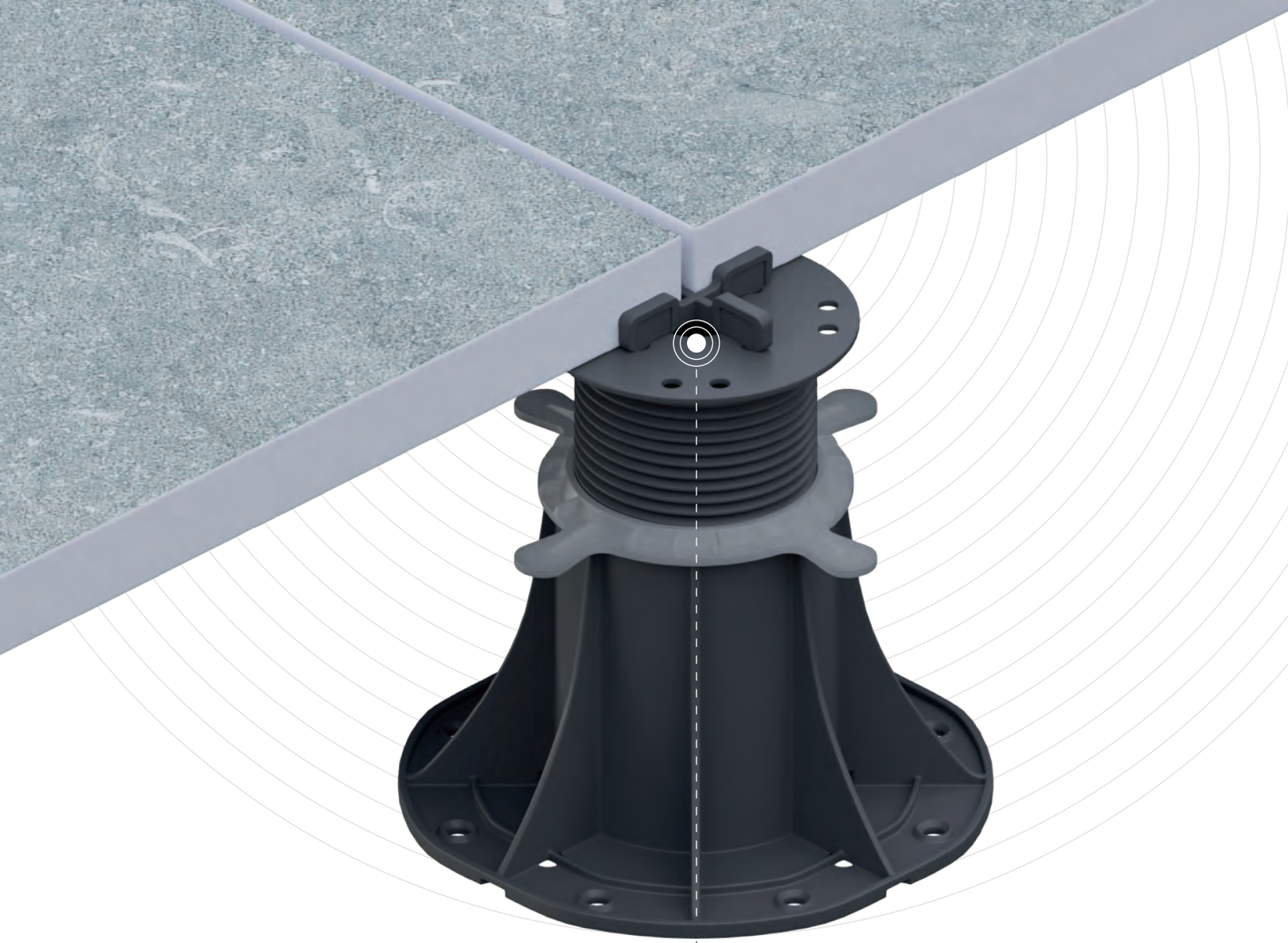

ADAPTER KRZYŻOWY

EXPERT by Bruggan

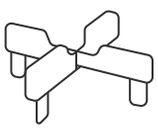

ADAPTER DO PŁYT

Wyposażony w głowice ze zintegrowanymi krzyżykami dystansowymi (2–10 mm) do suchego montażu gresu porcelanowego, HPL, kamienia i płyt betonowych.

Zapewnia niezawodne mocowanie i idealnie równe szczeliny na całej powierzchni.

Precyzyjna regulacja wysokości nawet po montażu oraz odporność na obciążenia, wilgoć i zmiany temperatury.

Europejska jakość, która nie zawiedzie — ani dziś, ani po latach.

ZALETY

- Pełna integracja z systemem Bruggan Expert
- Zaprojektowany specjalnie do montażu płyt
- Regulacja po montażu
- Zapewnia idealnie równe szczeliny
- Szybki i prosty montaż
- Odporność na wilgoć i zmiany temperatury
- Nośność do 1000 kg na jeden wspornik

ZALETY

- Integracja z systemem Bruggan Expert
- Kompatybilny ze wszystkimi typami legarów
- Regulacja po montażu
- Zapewnia niezawodne mocowanie legara
- Szybki i prosty montaż
- Regulacja nachylenia systemu do 5%
- Nośność do 1000 kg na jeden wspornik

ADAPTER DO WSZYSTKICH TYPÓW LEGARÓW

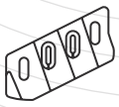

ADAPTER DO LEGARA

Uniwersalny adapter do wszystkich typów legarów: aluminiowych, drewnianych oraz profili WPC.

Idealnie kompatybilny z systemami Bruggan i Legro, zapewnia precyzyjne wypoziomowanie i trwałe podparcie.

PROFESJONALNE ROZWIĄZANIE DO PRECYZYJNEGO I NIEZAWODNEGO MONTAŻU TARASÓWNA LEGARACH.

RAPTOR to inżynieryjny system regulowanych wsporników DD Pedestals, zaprojektowany z uwzględnieniem najwyższych wymagań dotyczących precyzji, stabilności i uniwersalności.

To zaawansowana technologicznie podstawa do legarów drewnianych, aluminiowych i kompozytowych, stosowana w budownictwie mieszkaniowym, komercyjnym i infrastrukturalnym.

DESKA TARASOWA | DO DREWNA I ALUMINIUM | PROFILE WPC

ROZWIĄZANIE INŻYNIERYJNE

DO MONTAŻU TARASÓW NA WSZYSTKICH TYPACH LEGARÓW (ALUMINIOWYCH, DREWNIANYCH I WPC)

WSPORNIK RAPTOR

- Versatile application
- Pełna integracja z systemem Bruggan Expert
- Kompatybilny ze wszystkimi typami legarów
- Uniwersalny zakres wysokości od 15 do 95 mm
- Korekta nachylenia systemu do 7%
- Zakres regulacji wysokości od 15 mm
- Odporność na wilgoć i zmiany temperatury
- Szybki i prosty montaż bez mocowania do podłoża
- Wysoka nośność — do 1000 kg na jeden wspornik

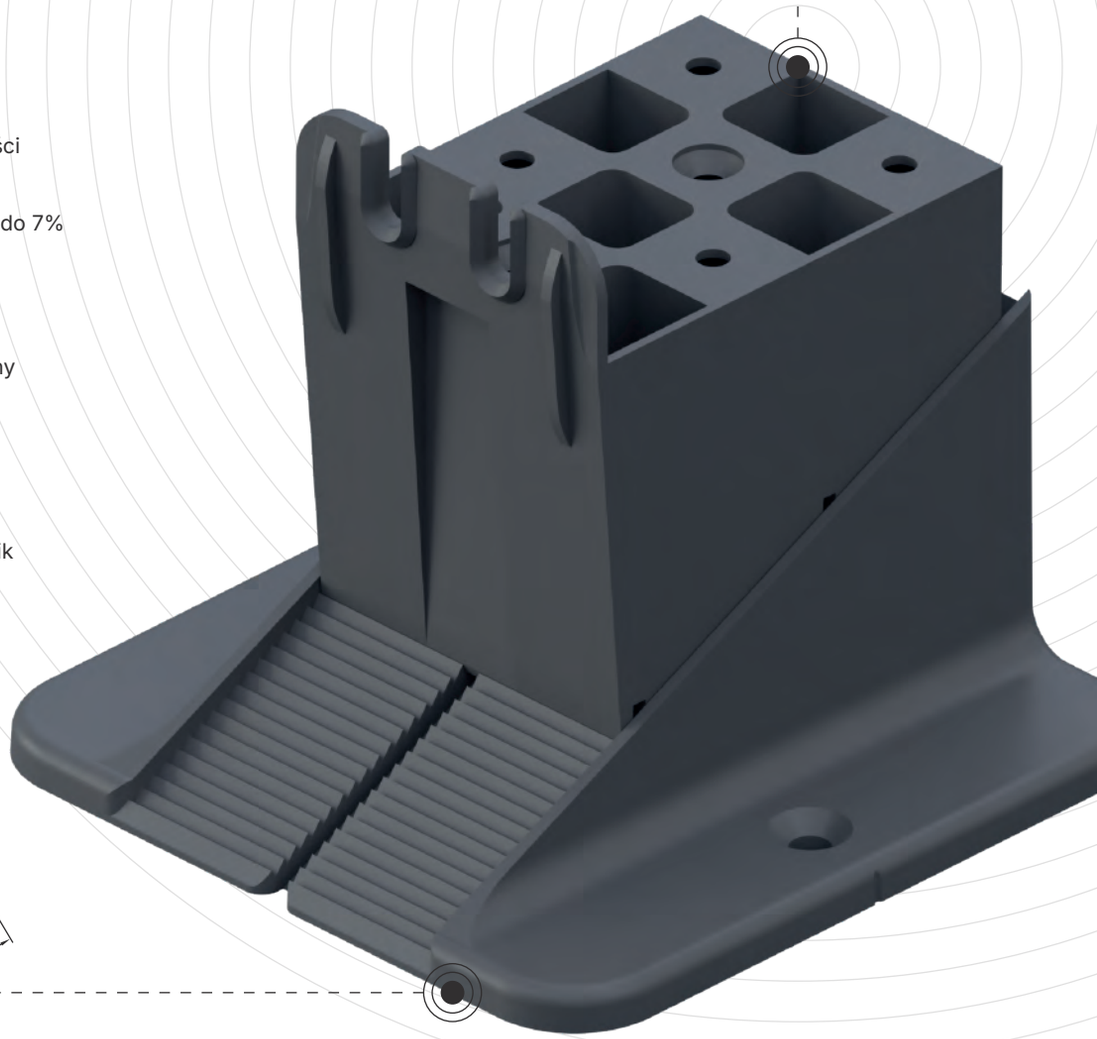

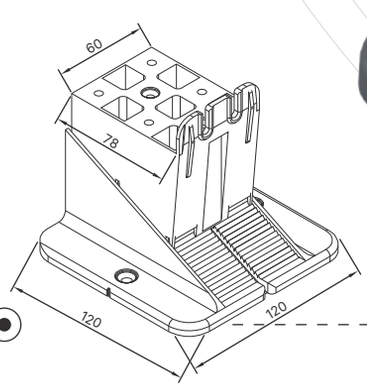

EXPERT by Bruggan

25 LAT GWARANCJI

CHARAKTERYSTYKA KOMPONENTÓW WSPORNIKA RAPTOR

ADAPTER KLINOWY RAPTOR PASUJE DO WSZYSTKICH TYPÓW LEGARÓW

(1) DO ALUMINIOWYCH LEGARÓW BRUGGAN EXPERT

(2) DO LEGARÓW DREWNIANYCH

(3) DO PROFILI WPC

KLIN

Gwarantuje precyzyjną i stabilną nośność oraz równomierne rozłożenie obciążenia.

KORPUS WSPORNIKA

Zapewnia regulację wysokości wspornika oraz niezawodne mocowanie każdego typu legara.

PODSTAWA

Dodatkowy element zwiększający całkowitą wysokość wspornika RAPTOR. Zapewnia stabilność konstrukcji, zmniejsza nacisk na nawierzchnię i skutecznie chroni podłoże przed obciążeniem punktowym.

SPECYFIKACJA

WSPORNIKA RAPTOR

PRODUCENT	MATERIAŁ	GWARANCJA
Polska	Polipropylen	1 rok
WYMIAR	**NOŚNOŚĆ**	**ZUŻYCIE**
od 15 do 95 mm	do 1000 kg na jeden wspornik	9 szt./m²

WYMIAR
L 65-95 mm

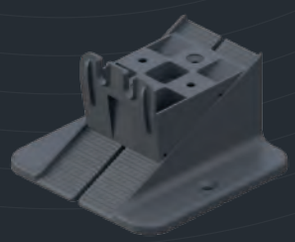

M 35-65 mm

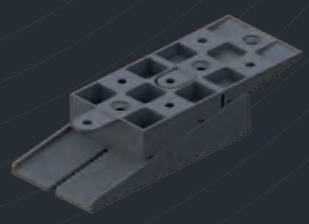

S 15-35 mm

WYPOSAŻENIE WSPORNIKA RAPTOR

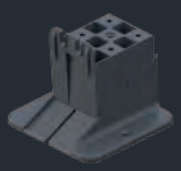

Wspornik Raptor

Rozmiar od 35 do 95 mm

Podstawa DDR P30

Podstawowa podstawa do systemu regulowanych wsporników.

Stosowana jako podłoże pod wspornik, szczególnie na wrażliwych lub nierównych powierzchniach.

Zapewnia stabilność konstrukcji, zmniejsza nacisk na nawierzchnię i chroni podłoże przed obciążeniem punktowym. Kompatybilna ze wszystkimi wspornikami DD Pedestal, w tym z seriami standardowymi i profesjonalnymi.

Korektor nachylenia 7% DDR KN

Umożliwia kompensację nachylenia do 7% podczas montażu nawierzchni tarasowych na pochyłych podłożach.

Montowany pomiędzy wspornikiem a legarem lub płytą. Zapewnia idealnie równą, poziomą powierzchnię, co jest szczególnie istotne podczas montażu na pochyłych płytach betonowych i dachach.

Zwiększa komfort użytkowania i poprawia estetykę tarasu.

Podkładka ochronna DDR PO

200 × 200 × 3 mm

Specjalistyczna podkładka ochronna poprawiająca izolację akustyczną. Tłumi odgłosy kroków i drgania podczas użytkowania tarasu, zapewniając większy komfort akustyczny.

Zalecana do stosowania na balkonach, loggiach oraz w innych przestrzeniach, w których wymagany jest wysoki poziom komfortu. Kompatybilna ze wszystkimi typami wsporników DD Pedestal.

Podkładka akustyczna DDR PA

124.2 × 124.2 × 3 mm

Specjalna podkładka poprawiająca izolację akustyczną.
Tłumi odgłosy kroków i drgania podczas użytkowania tarasu.

Nadaje się do balkonów, loggii i innych miejsc, w których szczególnie ważny jest wysoki poziom komfortu.

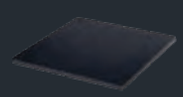

Gumowa podkładka pod wsporniki DDR PG

200 × 200 × 3 mm

Uniwersalna gumowa podkładka o dużym rozmiarze, układana pod regulowanymi wspornikami.

KOMPATYBILNOŚĆ

KLIPSÓW Z DESKAMI BRUGGAN I LEGRO

	Bruggan **Multicolor**	Bruggan **Elegant**	Bruggan **Expert 180**	Bruggan **Expert 160**	Legro **DS 14**
Klips **standardowy**	№7	№9	№7	№7	№8
Klips **startowo-końcowy**	№7	№9	№7	№7	№8
ProClip Universal Klips uniwersalny		+		+	+
Deckfix Multicolor Klips	+			+	
Klips **blokujący**	+	+	+	+	+

IDEALNE ROZWIĄZANIE
DO RÓŻNYCH WZORÓW UKŁADANIA DESEK TARASOWYCH

SYSTEMY EXPERT

- Uniwersalne zastosowanie
- Integracja z systemem Bruggan Expert
- Idealne do desek tarasowych
- Zapewnia niezawodne mocowanie deski tarasowej
- Ukryty montaż deski bez widocznych elementów mocujących
- Stal nierdzewna

EXPERT by Bruggan

DECKFIX MULTICOLOR

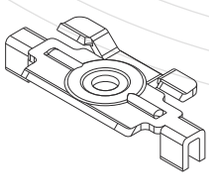

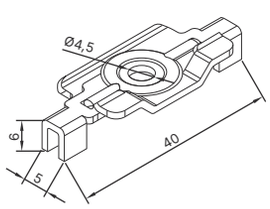

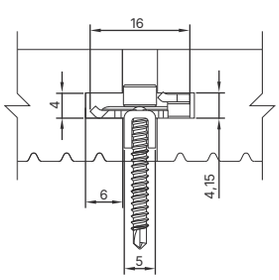

KLIPS DO DESKI TARASOWEJ BRUGGAN MULTICOLOR

Wzmocniony klips ze stali nierdzewnej z czarną powłoką zapewnia niezawodne i trwałe mocowanie desek tarasowych Bruggan Multicolor.

Szczelina 5,5 mm poprawia wentylację pod tarasem i zapewnia szybkie odprowadzanie wilgoci. Konstrukcja klipsa umożliwia łatwą wymianę pojedynczych desek bez konieczności demontażu całego tarasu.

W zestawie znajduje się wkręt ze stali nierdzewnej do mocowania do metalowych legarów.

ZALETY

- Integracja z systemem Bruggan Expert
- Zapewnia niezawodne mocowanie desek tarasowych
- Kompatybilny z legarami aluminiowymi i drewnianymi
- Szybki i efektywny montaż
- Zapewnia idealną szczelinę między deskami
- Łatwa wymiana pojedynczych desek
- Ukryty montaż deski bez widocznych elementów mocujących
- Nadaje się do aluminiowych lub stalowych konstrukcji nośnych

25 LAT GWARANCJI

ZALETY

- Uniwersalne zastosowanie
- Pełna integracja ze wszystkimi elementami systemu Bruggan Expert
- Kompatybilny z deskami kompozytowymi i naturalnym drewnem
- Zapewnia niezawodne mocowanie desek tarasowych
- Ukryty montaż deski bez widocznych elementów mocujących
- Łatwa wymiana pojedynczych desek
- Nadaje się do aluminiowych lub stalowych konstrukcji nośnych

UNIWERSALNY KLIPS DO DESKI TARASOWEJ

PRO Clip to profesjonalny klips hybrydowy, łączący wytrzymałość stali nierdzewnej z elementem polimerowym, który redukuje naprężenia i zapobiega wykruszaniu się krawędzi.

Precyzyjna szczelina 5,5 mm zapewnia prawidłową wentylację i szybkie odprowadzanie wilgoci, pomagając zachować stabilną geometrię tarasu. Konstrukcja umożliwia łatwą wymianę pojedynczych desek bez demontażu całego tarasu, a uniwersalny profil zapewnia kompatybilność z większością systemów WPC i materiałów kompozytowych.

W zestawie znajduje się wkręt ze stali nierdzewnej zapewniający niezawodne mocowanie do legarów metalowych i aluminiowych.

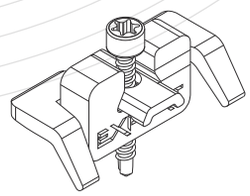

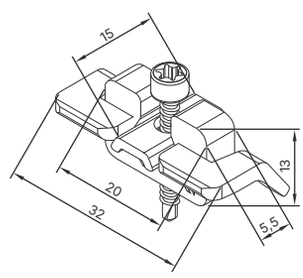

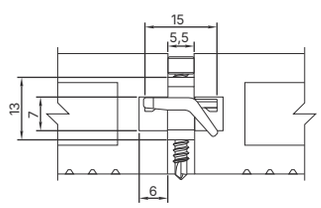

PROCLIP
HIDDEN CLIP

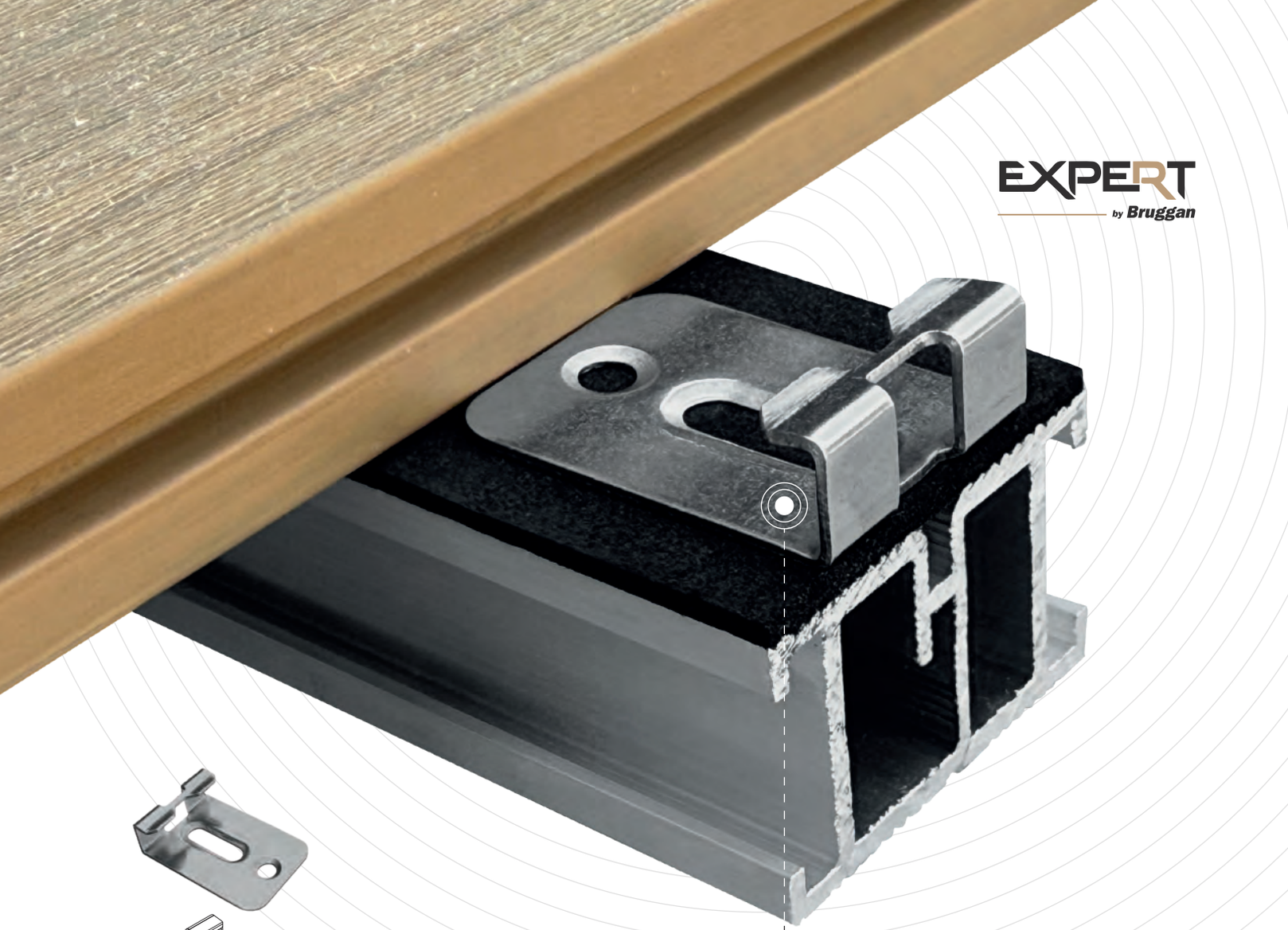

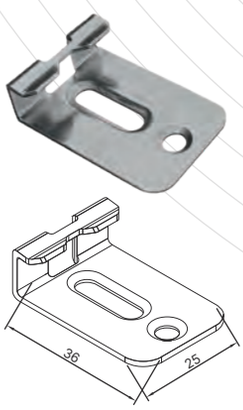

KLIPS STARTOWO-KOŃCOWY

Klips ze stali nierdzewnej do mocowania pierwszej i ostatniej deski. Zapewnia ukryty montaż oraz schludny i estetyczny wygląd nawierzchni tarasowej.

Szybki i niezawodny montaż eliminuje konieczność stosowania widocznych elementów mocujących na powierzchni deski.

KLIPS STARTOWO -KOŃCOWY

ZALETY

- Uniwersalne zastosowanie
- Integracja z systemem Bruggan Expert
- Kompatybilny ze wszystkimi typami legarów
- Minimalna szczelina dylatacyjna
- Ukryty montaż deski bez widocznych elementów mocujących
- Szybki i efektywny montaż
- Zapewnia niezawodne mocowanie desek tarasowych
- Łatwa wymiana pojedynczych desek
- Uniwersalne zastosowanie na aluminiowych podkonstrukcjach

25 LAT GWARANCJI

STANDARDOWY KLIPS ZE STALI NIERDZEWNEJ

STANDARD CLIP

Niezawodny klips mocujący do ukrytego montażu tarasu.

Wykonany ze stali nierdzewnej AISI 304 o grubości 1,2 mm.Zapewnia sztywne mocowanie oraz szczelinę montażową 3–4 mm między deskami. Odporny na wilgoć i zmiany temperatury.

Optymalne rozwiązanie do prywatnych i komercyjnych systemów tarasowych.

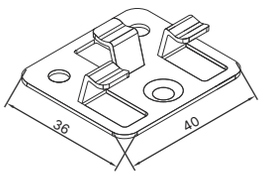

ZALETY

- Pełna kompatybilność z systemem Bruggan Expert
- Łatwa wymiana pojedynczych desek
- Nadaje się do wszystkich typów legarów
- Szybki i efektywny montaż
- Zapewnia idealną szczelinę między deskami
- Niezawodne mocowanie deski tarasowej
- Ukryty montaż deski bez widocznych elementów mocujących
- Nadaje się do montażu na aluminiowych podkonstrukcjach

KLIPS BLOKUJĄCY

(DO SYSTEMÓW PROCLIP I DECKFIX)

KLIPS BLOKUJĄCY

Specjalistyczny klips blokujący do systemów ProClip i DeckFix sztywno mocuje deskę tarasową wzdłuż jej długości, zapewniając stabilną geometrię nawierzchni.

Zapobiega przesunięciom wzdłużnym powstającym w wyniku odkształceń termicznych materiału, zwiększa trwałość konstrukcji i gwarantuje doskonały efekt na długie lata.

ZALETY

- Uniwersalne zastosowanie
- Integracja z systemem Bruggan Expert
- Stal nierdzewna — zwiększona odporność na korozję
- Precyzyjna stabilizacja nawierzchni między deskami
- Niezawodne mocowanie deski
- Łatwa wymiana pojedynczych desek
- Zapewnia idealną geometrię nawierzchni tarasowej
- Ukryty montaż bez widocznych elementów mocujących

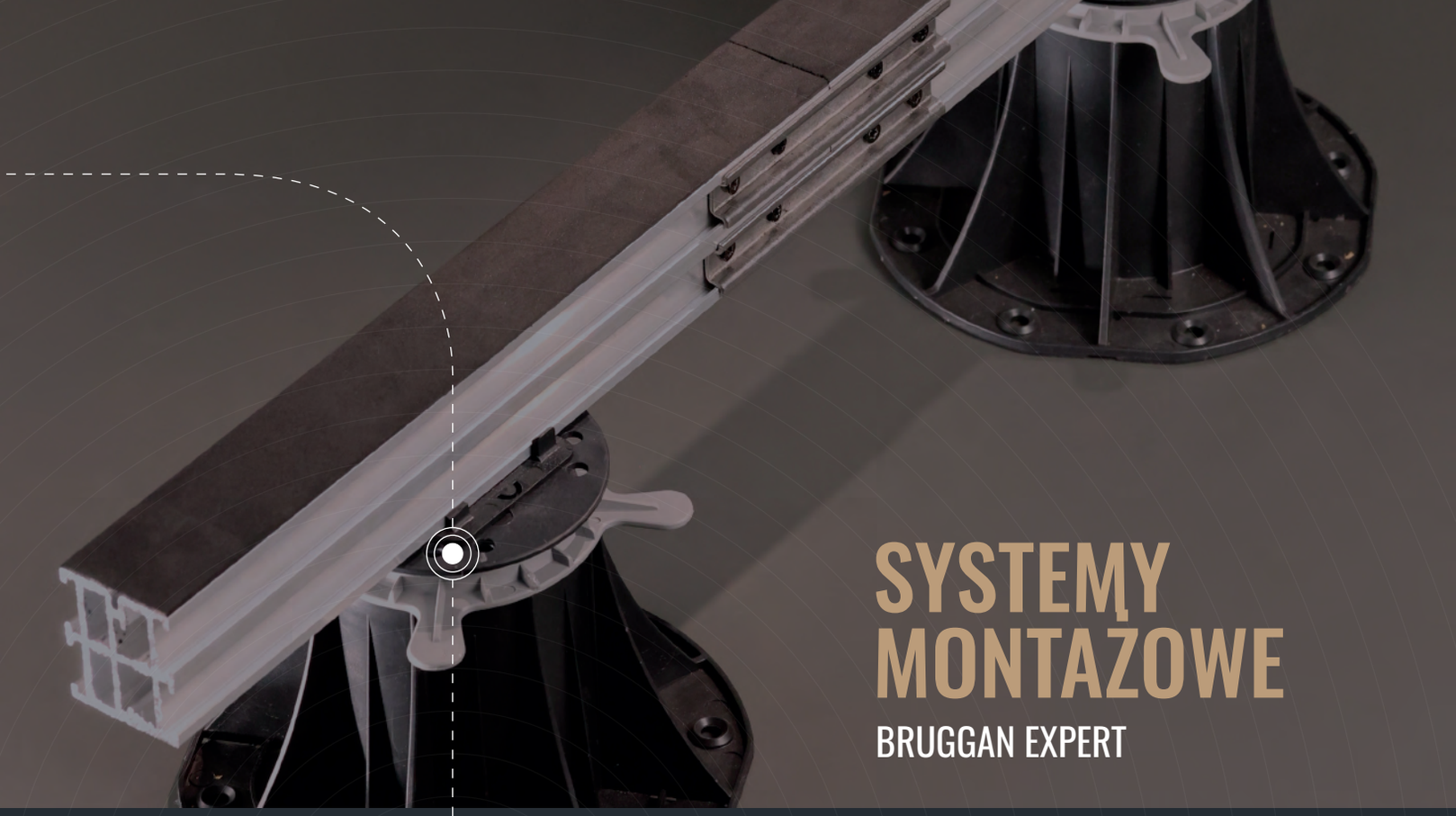

SYSTEMY MONTAŻOWE

BRUGGAN EXPERT

KONTAKT

Firma Woodplast

ul. Lwowska 38
40-389 Katowice, Polska

Produkcja

al. Walentego Roździeńskiego 188D
40-203 Katowice, Polska

Telefon

+48 784 929 699

woodplast.com

bruggan_pl

Email

oksy@woodplast.com
support@woodplast.com

25 LAT GWARANCJI

EXPERT by Bruggan

PL